ELEMENTIS

Фурнитура ELEMENTIS для окон и балконных дверей из ПВХ

Фурнитура для поворотно-откидных створок базовая защита от взлома

Схема применения и список артикулов

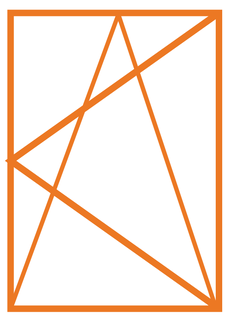

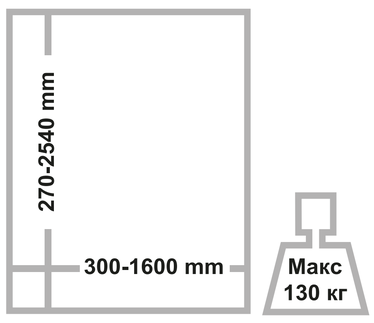

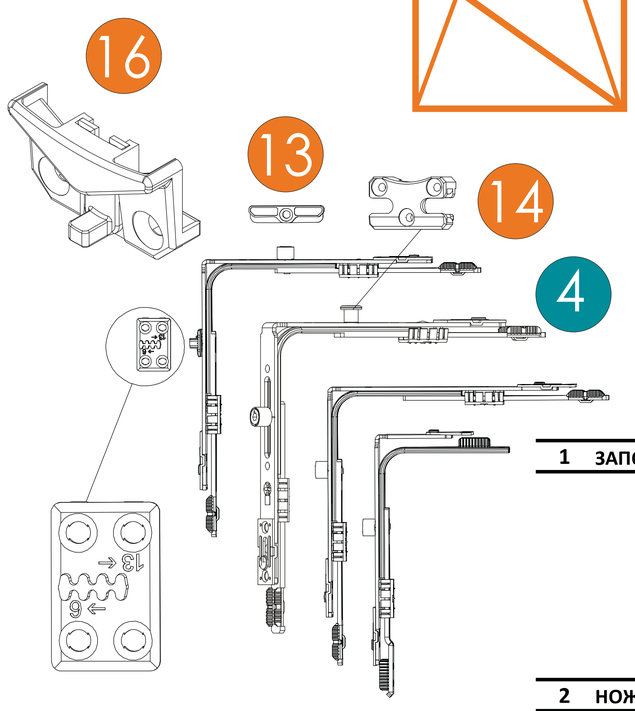

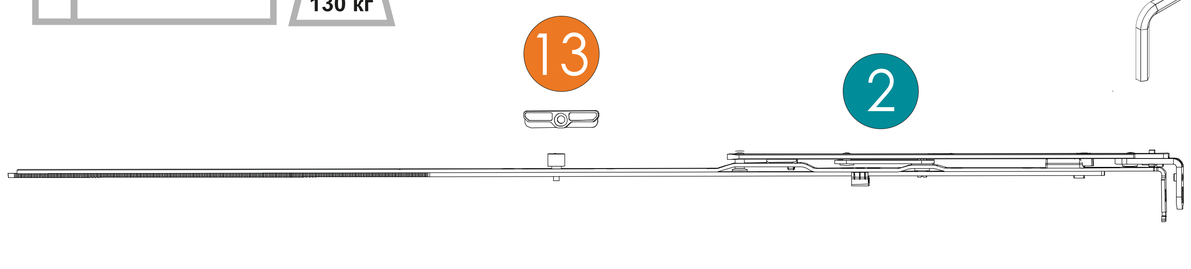

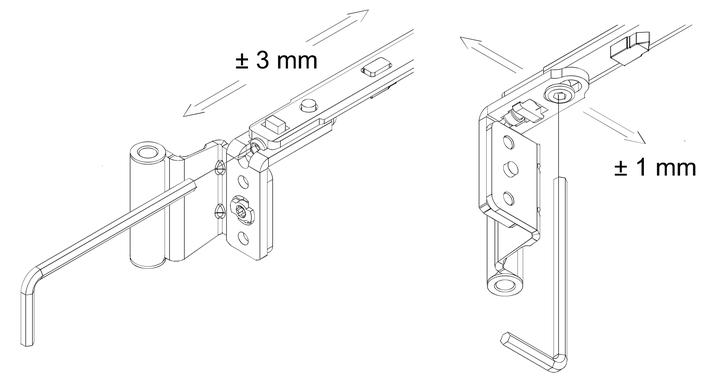

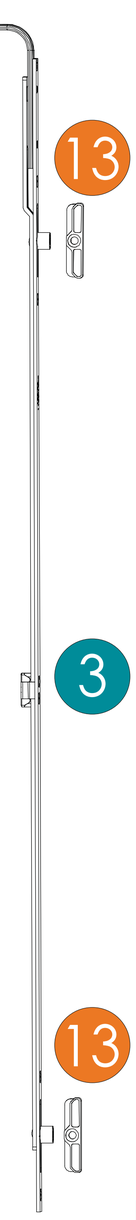

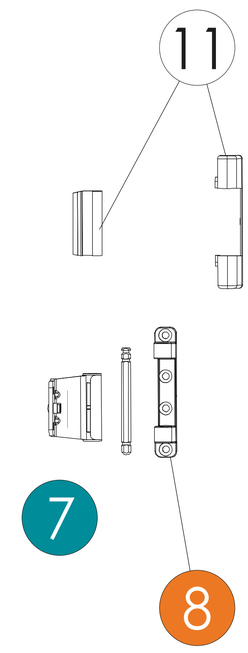

	НАИМЕНОВАНИЕ	ДИАПАЗОН ПРИМЕНЕНИЯ. ММ.	СИСТЕМА	ЦВЕТ	Цапфа. шт.	ВЕС.КГ	АРТИКУЛ
1	ЗАПОР ОСНОВНОЙ ПОВОРОТНО-ОТКИДНОЙ ДОРНМАСС 15 ММ						
		450-550			-		ELM1000000
		550-700			-		ELM1000001
		700-1200			1		ELM1000102
		900-1400			1		ELM1000103
		1200-1700			2		ELM1000104
		1700-2200			2		ELM1000105
		1900-2400			3		ELM1000106
2	НОЖНИЦЫ ПОВОРОТНО-ОТКИДНЫЕ						
		350-600			-		ELM2100001
		400-650			-		ELM2100002
		600-850			1		ELM2100103
		850-1100			1		ELM2100104
		1100-1350			1		ELM2100105
3	ЗАПОР СРЕДНИЙ						
		450-700			1		ELM3100101
		600-850			1		ELM3100107
		700-1200			2		ELM3100102
		900-1400			2		ELM3100103
		1200-1700			3		ELM3100104
		1700-2200			4		ELM3100105
		1900-2400			4		ELM3100106
4	ПЕРЕКЛЮЧАТЕЛЬ УГЛОВОЙ						
		150-150			1		ELM4010001
		150-150			2		ELM4010011
	многоступенчатого проветривания 4 части	150-150			1		ELM4010013
	узкий	150-50			1		ELM4010101
	цапфа противовзломная + стандартная	150-150			2		ELM4010012
	цапфа противовзломная	150-150			1		ELM4010002
	цапфа противовзломная	150-150			2		ELM4010022
	цапфа противовзломная	150-50			1		ELM4010102
5	ПЛАНКА ГОРИЗОНТАЛЬНАЯ ПОВОРОТНО-ОТКИДНАЯ						
			13				ELM4072200
			9				ELM4072100
6	УДЛИНИТЕЛЬ ОСНОВНОГО ЗАПОРА ВЗЛОМОСТОЙКИЙ						
		220			1		ELM4100101
		500			1		ELM4100201
7	ПЕТЛЯ						
	Петля верхняя створочная		12/20-9				ELM4030100
	Петля верхняя створочная		12/20-13				ELM4030200
	Петля верхняя створочная		12/20-14				ELM4030400
8	ПЕТЛЯ ВЕРХНЯЯ РАМНАЯ СО ШТИФТОМ 3ММ (2 ПОЗ)					до 100	ELM4050100
9	ПЕТЛЯ НИЖНЯЯ СТВОРОЧНАЯ						
	регулировка по прижиму					до 100	ELM4040400
	регулировка по прижиму					до 130	ELM4040500
10	ПЕТЛЯ НИЖНЯЯ НА РАМУ						
						до 100	ELM4060000
						до 130	ELM4060100
11	КОМПЛЕКТ ДЕКОРАТИВНЫХ НАКЛАДОК						
				RAL9016			ELM4080001
				RAL7016			ELM4080008
				RAL8022			ELM4080005
				RAL1036			ELM4080020
12	БЛОКИРАТОР ОШИБОЧНОГО ДЕЙСТВИЯ С МИКРОЛИФТОМ						ELM4090000
13	ПЛАНКА ОТВЕТНАЯ						
	КВЕ 70+0,7мм		13				ELM0400000
	КВЕ		13				ELM0050E00
	Rehau		13				ELM-07
	КВЕ,Новотекс		9				ELM0020E00
14	ПЛАНКА ОТВЕТНАЯ ВЗЛОМОСТОЙКАЯ		13				ELM4076000
15	ПЛАНКА ОТВЕТНАЯ БЛОКИРАТОРА						
			9				ELM4090100
			13				ELM4090200
16	ПЛАНКА ОТВЕТНАЯ МИКРОПРОВЕТРИВАНИЯ						ELM4075000
17	ШАБЛОНЫ, КЛЮЧ						
	На створку D 3мм		12/20			до 100	ELM0030100
	На раму D 3мм		12/20			до 100	ELM0030200
	На створку D 6 мм		12/20			до 130	ELM0040100
	На раму D 6 мм		12/20			до 130	ELM0040200
	Ключ		4 мм				ELM0032004/K

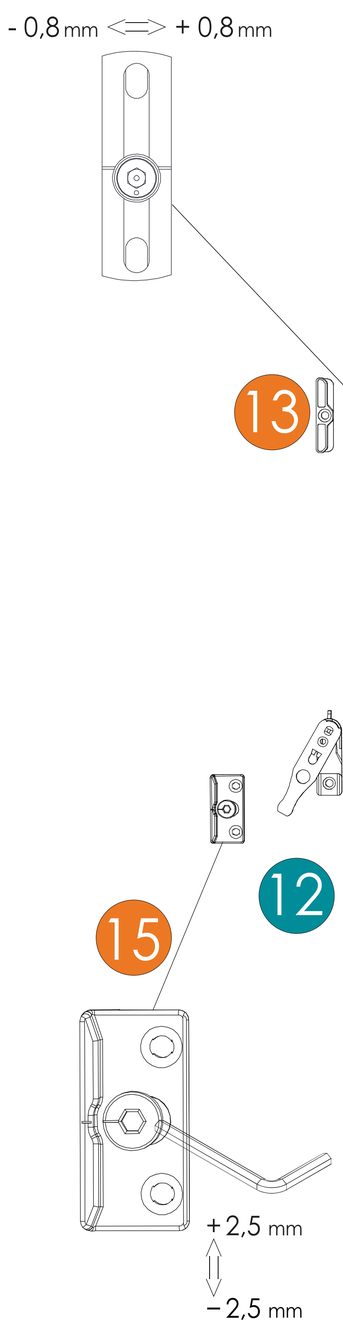

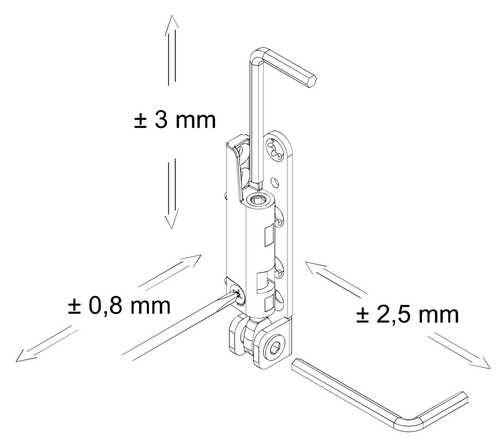

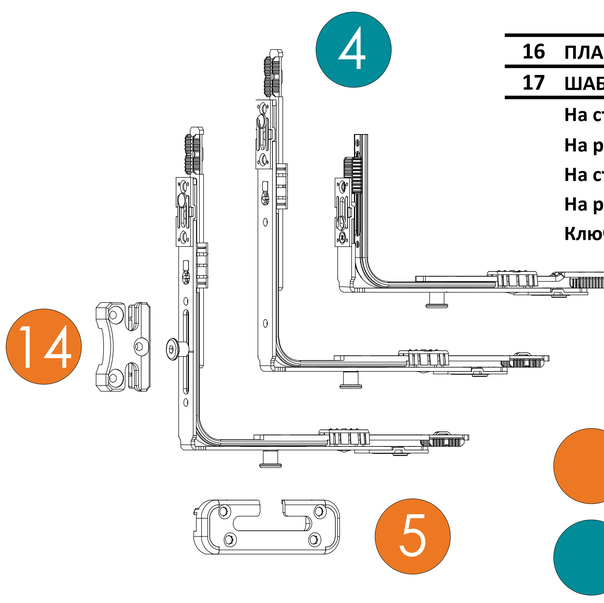

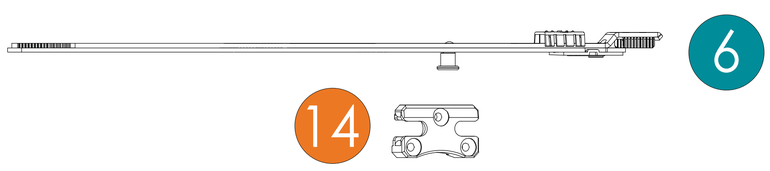

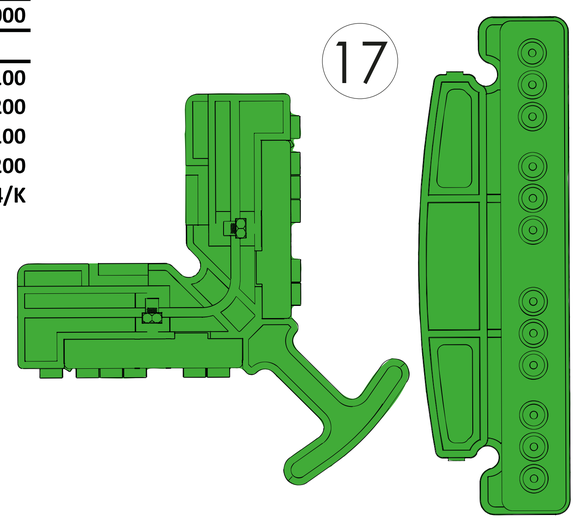

детали на раму

детали на створку

www.tbm.ru